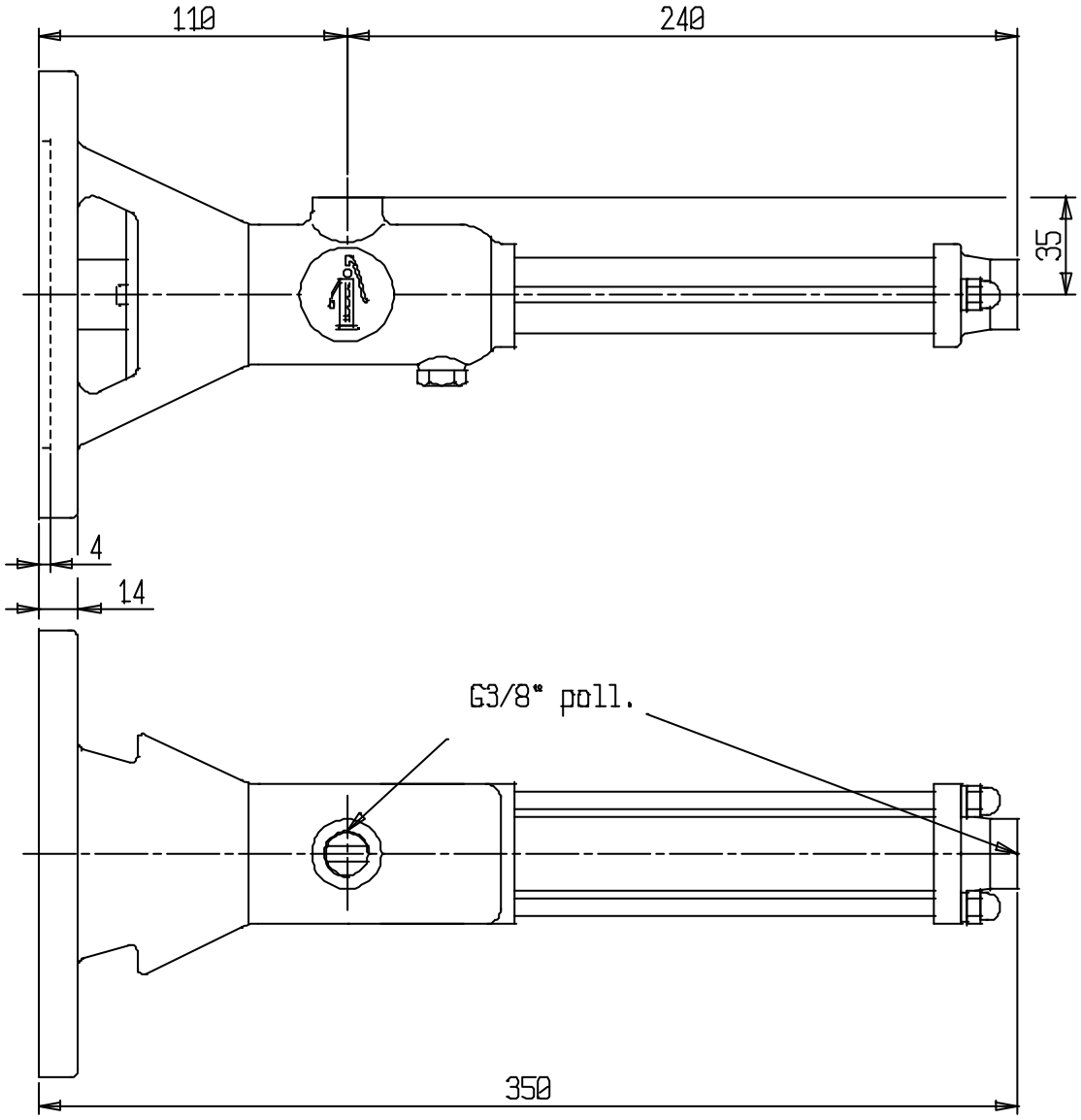

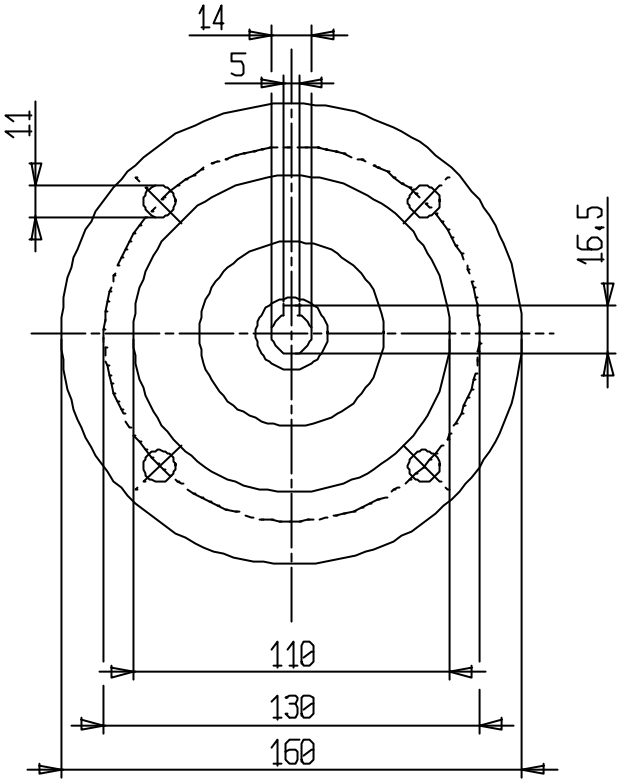

DIMENSIONE (mm)

SULLE POMPE IN ACCIAIO LO SPORTELLO DI ISPEZIONE NON ESISTE / NO INSPECTION PORT WHEN STAINLESS STEEL

SONO VIETATE LE RIPRODUZIONI E LE DIVULGAZIONI SENZA AUTORIZZAZIONE DELLA NOVA ROTORS
COPY AND DIVULGATION IS TO BE CONSIDER PROHIBIT WITHOUT ANY NOVA ROTORS'S AUTHORIZATION

NOVA ROTORS srl
Pompe monovite - Screw pumps
Via Villa,29 - TOARA di VILLAGA (VI)
Tel.(0444)888.151 888.099 Fax(0444)888.152

Pompa tipo / Size
MN 010-4

Kg 3.5
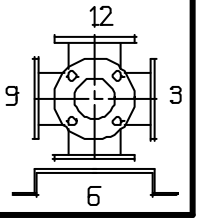
Tavola / Drawing 4A1A0